СПЕЦАВТОМАТИКА БИЙСК СИСТЕМЫ ПОЖАРОТУШЕНИЯ

Схема подключения ИПА к системе РУБЕЖ (протокол R2) через МСВ-R2

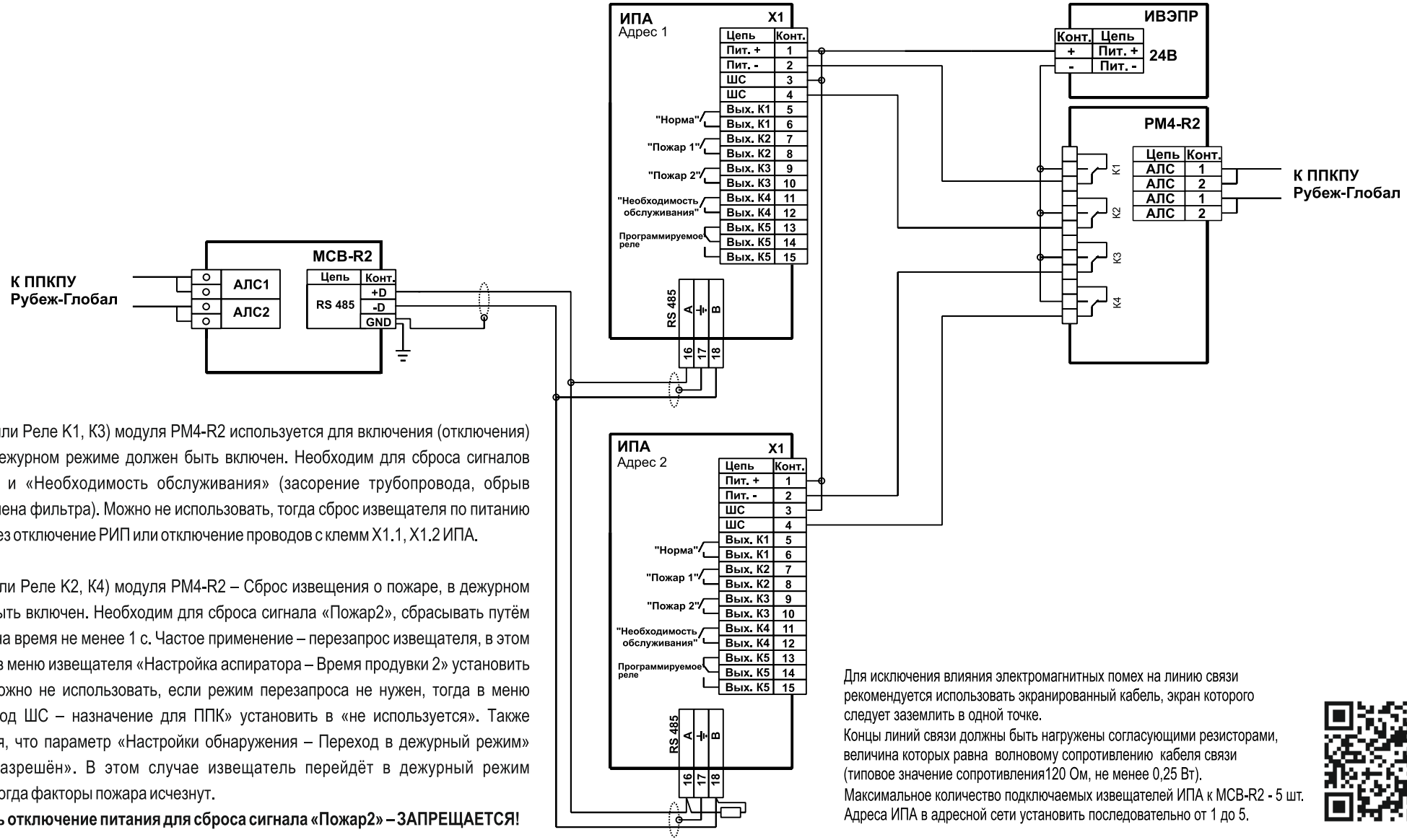

Выходы 1, 3 (или Реле К1, К3) модуля РМ4-R2 используется для включения (отключения) питания ИПА, в дежурном режиме должен быть включен. Необходим для сброса сигналов «Неисправность» и «Необходимость обслуживания» (засорение трубопровода, обрыв трубопровода, замена фильтра). Можно не использовать, тогда сброс извещателя по питанию осуществлять через отключение РИП или отключение проводов с клемм X1.1, X1.2 ИПА.

Выходы 2,4 (или Реле К2, К4) модуля РМ4-R2 – Сброс извещения о пожаре, в дежурном режиме должен быть включен. Необходим для сброса сигнала «Пожар2», сбрасывать путём отключения реле на время не менее 1 с. Частое применение – перезапрос извещателя, в этом случае требуется в меню извещателя «Настройка аспиратора – Время продувки 2» установить не более 50 с. Можно не использовать, если режим перезапроса не нужен, тогда в меню извещателя «Выход ШС – назначение для ППК» установить в «не используется». Также следует убедиться, что параметр «Настройки обнаружения – Переход в дежурный режим» установлен в «Разрешён». В этом случае извещатель перейдёт в дежурный режим самостоятельно, когда факторы пожара исчезнут.

Использовать отключение питания для сброса сигнала «Пожар2» – ЗАПРЕЩАЕТСЯ!

Для исключения влияния электромагнитных помех на линию связи рекомендуется использовать экранированный кабель, экран которого следует заземлить в одной точке.
Концы линий связи должны быть нагружены согласующими резисторами, величина которых равна волновому сопротивлению кабеля связи (типовое значение сопротивления120 Ом, не менее 0,25 Вт).
Максимальное количество подключаемых извещателей ИПА к МСВ-R2 - 5 шт.
Адреса ИПА в адресной сети установить последовательно от 1 до 5.